User Manual

GETTING STARTED? EASY.

FVENW5X1
ZVEEW5X1

ES Manual de instrucciones
Horno microondas combinado

ZANUSSI

VISITE NUESTRO SITIO WEB PARA:

Obtener consejos, folletos, soluciones a problemas e información de servicio y reparación:
www.zanussi.com/support

⚠ INFORMACIÓN SOBRE SEGURIDAD

Antes de instalar y utilizar el aparato, lea atentamente las instrucciones facilitadas. El fabricante no se hace responsable de lesiones o daños producidos como resultado de una instalación o un uso incorrectos. Conserve siempre estas instrucciones en lugar seguro y accesible para futuras consultas.

SEGURIDAD DE NIÑOS Y PERSONAS VULNERABLES

- Este aparato puede ser utilizado por niños de 8 años en adelante y personas cuyas capacidades físicas, sensoriales o mentales estén disminuidas o que carezcan de la experiencia y conocimientos suficientes para manejarlo, siempre que cuenten con las instrucciones o la supervisión sobre el uso del electrodoméstico de forma segura y comprendan los riesgos. Hay que mantener alejados del producto a los niños de menos de 8 años, así como a las personas con minusvalías importantes y complejas, salvo que estén bajo supervisión continua.
- No deje que los niños jueguen con el aparato.
- Mantenga todo el material de embalaje fuera del alcance de los niños y deséchelo de forma adecuada.
- ADVERTENCIA: Mantenga a los niños y mascotas alejados del aparato cuando esté funcionando o enfriándose. Las partes accesibles se calientan durante el uso.
- Si este aparato tiene un bloqueo de seguridad para niños, debe activarlo.
- La limpieza y mantenimiento de usuario del aparato no podrán ser realizados por niños sin supervisión.

SEGURIDAD GENERAL

- Solo un electricista cualificado puede instalar este aparato y sustituir el cable.
- ADVERTENCIA: El aparato y las piezas accesibles se calientan mucho durante el funcionamiento. Preste mucha atención para no tocar las resistencias.
- Utilice siempre guantes de horno cuando introduzca o retire accesorios o utensilios refractarios.
- Antes de realizar tareas de mantenimiento, desenchufe el aparato de la red eléctrica.
- ADVERTENCIA: Asegúrese de que el aparato está desconectado antes de reemplazar la lámpara con el fin de impedir que se produzca una descarga eléctrica.
- No utilice el aparato antes de instalarlo en la estructura empotrada.
- No utilice un limpiador a vapor para limpiar el aparato.
- No utilice limpiadores abrasivos ásperos ni rascadores de metal afilado para limpiar la puerta de cristal si no quiere arañar su superficie, lo que podría hacer que el cristal se hiciese añicos.
- Si el cable de alimentación eléctrica sufre algún daño, el fabricante, su servicio técnico autorizado o un profesional cualificado tendrán que cambiarlo para evitar riesgos eléctricos.
- No ponga en marcha el aparato si está vacío. Las partes de metal del interior de la cavidad pueden generar arcos eléctricos.
- No se pueden utilizar contenedores metálicos de alimentos y bebidas durante la cocción con microondas. Este requisito no se aplica si el fabricante especifica el tamaño y la forma de los contenedores metálicos apropiados para cocción con microondas.
- Utilice únicamente el plato giratorio y el soporte del el plato giratorio diseñado para este aparato.

- ADVERTENCIA: Si la puerta o sus juntas estuvieran dañadas, no utilice el aparato hasta que un técnico cualificado lo haya reparado.
- ADVERTENCIA: Únicamente una persona cualificada puede realizar tareas de reparación o mantenimiento que impliquen la extracción de la tapa que protege frente a la exposición a la energía de microondas.
- ADVERTENCIA: No caliente líquidos ni otros alimentos en recipientes herméticos, ya que podrían explotar.
- Utilice solamente utensilios aptos para hornos de microondas.
- Cuando caliente alimentos en recipientes de papel o plástico, vigile el aparato por la posibilidad de incendio.
- El aparato está pensado para calentar alimentos y bebidas. Secar alimentos o prendas, o calentar mantas térmicas, zapatillas, esponjas, paños húmedos o similares puede conllevar riesgo de lesiones o incendios.
- Si se genera humo, apague o desenchufe el horno y deje la puerta cerrada para sofocar las posibles llamas.
- Las bebidas que se calientan en el microondas pueden romper a hervir bruscamente en contacto con el aire. Extreme la precaución cuando manipule los recipientes.
- Para evitar quemaduras, compruebe siempre la temperatura y agite o mezcle los tarros o botes de alimentos infantiles calentados antes de consumirlos.
- Los huevos duros o con cáscara no se deben calentar en el aparato, ya que pueden explotar incluso después de que el microondas termine de calentar.
- El aparato se debe limpiar periódicamente y los restos de alimentos se deben eliminar.
- Si no se mantiene limpio el aparato, podría deteriorarse la superficie y afectar negativamente a la vida útil del aparato y posiblemente provocar situaciones de riesgo.

INSTRUCCIONES DE SEGURIDAD

INSTALACIÓN

ADVERTENCIA! Sólo un técnico cualificado puede instalar el aparato.

- Retire todo el embalaje.
- No instale ni utilice un aparato dañado.
- Siga las instrucciones de instalación suministradas con el aparato.
- Tenga cuidado al mover el aparato, porque es pesado. Utilice siempre guantes de protección y calzado cerrado.
- No tire nunca del aparato sujetando el asa.
- Instale el aparato en un lugar seguro y adecuado que cumpla los requisitos de instalación.
- Respete siempre la distancia mínima entre el aparato y los demás electrodomésticos y mobiliario.
- Antes de montar el aparato, compruebe si la puerta del horno se abre sin limitaciones.
- El aparato dispone de un sistema de enfriamiento eléctrico. Debe utilizarse con alimentación eléctrica.
- La unidad empotrada debe cumplir los requisitos de estabilidad de la norma DIN 68930.

Altura mínima del armario (Altura mínima del armario debajo de la encimera)	444 (460) mm
Ancho del armario	560 mm
Profundidad del armario	550 (550) mm
Altura de la parte frontal del aparato	455 mm
Altura de la parte trasera del aparato	440 mm
Anchura de la parte frontal del aparato	595 mm
Anchura de la parte trasera del aparato	559 mm
Fondo del aparato	567 mm
Fondo empotrado del aparato	546 mm
Fondo con la puerta abierta	882 mm
Tamaño mínimo de la abertura de ventilación. Abertura situada en la parte trasera inferior	560x20 mm
Longitud del cable de alimentación. El cable está en la esquina derecha de la parte trasera	1500 mm
Tornillos de montaje	3.5x25 mm

CONEXIÓN ELÉCTRICA

ADVERTENCIA! Riesgo de incendios y descargas eléctricas.

- Todas las conexiones eléctricas deben realizarlas electricistas cualificados.
- El aparato debe conectarse a tierra.
- Asegúrese de que los parámetros de la placa de características son compatibles con los valores eléctricos del suministro eléctrico.
- Utilice siempre una toma con aislamiento de conexión a tierra correctamente instalada.
- No utilice adaptadores de enchufes múltiples ni cables prolongadores.
- Asegúrese de no provocar daños en el enchufe ni en el cable de red. Si es necesario cambiar el cable de alimentación del aparato, debe hacerlo el centro de servicio técnico autorizado.
- Evite que el cable de red toque o entre en contacto con la puerta del aparato o con el hueco por debajo del aparato, especialmente mientras funciona o si la puerta está caliente.
- Los mecanismos de protección contra descargas eléctricas de componentes con corriente y aislados deben fijarse de forma que no puedan aflojarse sin utilizar herramientas.
- Conecte el enchufe a la toma de corriente únicamente cuando haya terminado la instalación. Asegúrese de tener acceso al enchufe del suministro de red una vez finalizada la instalación.
- Si la toma de corriente está floja, no conecte el enchufe.
- No desconecte el aparato tirando del cable de conexión a la red. Tire siempre del enchufe.
- Use únicamente dispositivos de aislamiento apropiados: línea con protección contra los cortocircuitos, fusibles (tipo tornillo que puedan retirarse del soporte), dispositivos de fuga a tierra y contactores.

- La instalación eléctrica debe tener un dispositivo de aislamiento que permita desconectar el aparato de todos los polos de la red. El dispositivo de aislamiento debe tener una apertura de contacto con una anchura mínima de 3 mm.
- El aparato se suministra con enchufe y cable de red.

USO DEL APARATO

ADVERTENCIA! Riesgo de lesiones, quemaduras y descargas eléctricas o explosiones.

- Este aparato está diseñado exclusivamente para uso doméstico.
- No cambie las especificaciones de este aparato.
- Cerciórese de que los orificios de ventilación no están obstruidos.
- No deje nunca el aparato desatendido mientras está en funcionamiento.
- Desactive el aparato después de cada uso.
- Tenga cuidado al abrir la puerta del aparato cuando éste esté en funcionamiento. Pueden liberarse vapores calientes.
- No utilice el aparato con las manos mojadas ni cuando entre en contacto con el agua.
- No ejerza presión sobre la puerta abierta.
- No utilice el aparato como superficie de trabajo ni de almacenamiento.
- Abra la puerta del aparato con cuidado. El uso de ingredientes con alcohol puede generar una mezcla de alcohol y aire.
- Procure que no haya chispas ni fuego encendido cerca cuando se abra la puerta del aparato.
- No coloque productos inflamables ni objetos mojados con productos inflamables dentro, cerca o encima del aparato.
- No utilice la función de microondas para precalentar el horno.

ADVERTENCIA! Podría dañar el aparato.

- Para evitar daños o decoloraciones del esmalte:
  - no coloque papel de aluminio directamente en la parte inferior del interior del aparato.
  - No ponga agua directamente en el aparato caliente.
  - No deje platos húmedos ni comida en el aparato una vez finalizada la cocción.
  - Preste especial atención al desmontar o instalar los accesorios.
- La pérdida de color del esmalte o el acero inoxidable no afecta al rendimiento del aparato.
- Este aparato está diseñado exclusivamente para cocinar. No debe utilizarse para otros fines, por ejemplo, como calefacción.
- Cocine siempre con la puerta del horno cerrada.
- Si el aparato se instala detrás de un panel de un mueble (por ejemplo una puerta) asegúrese de que la puerta nunca esté cerrada mientras funciona el aparato. El calor y la humedad pueden acumularse detrás de un panel del armario cerrado y provocar daños al aparato, la unidad donde se encuentra o el suelo. No cierre del panel del armario hasta que el aparato se haya enfriado totalmente después de su uso.

MANTENIMIENTO Y LIMPIEZA

ADVERTENCIA! Existe riesgo de lesiones, incendios o daños al aparato.

- Antes de proceder con el mantenimiento, apague el aparato y desconecte el enchufe de la red.
- Asegúrese de que el aparato esté frío. Los paneles de cristal pueden romperse.
- Cambie inmediatamente los paneles de cristal de la puerta que estén dañados. Póngase en contacto con el servicio técnico autorizado.
- Asegúrese de que el interior, el plato giratorio y la puerta se secan después de cada uso. El vapor producido durante el funcionamiento del aparato se condensa en las paredes de la cavidad y puede provocar corrosión.
- Limpie periódicamente el aparato para evitar el deterioro del material de la superficie.
- Los restos de comida o grasa en el interior del aparato podrían provocar un incendio y arcos eléctricos cuando se utiliza la función de microondas.
- Limpie el aparato con un paño suave humedecido. Utilice solo detergentes neutros. No utilice productos abrasivos, estropajos duros, disolventes ni objetos metálicos.
- Si utiliza aerosoles de limpieza para hornos, siga las instrucciones de seguridad del envase.

LUCES INTERIORES

ADVERTENCIA! Riesgo de descarga eléctrica.

- En cuanto a la(s) bombilla(s) de este producto y las de repuesto vendidas por separado: Estas bombillas están destinadas a soportar condiciones físicas extremas en los aparatos domésticos, como la temperatura, la vibración, la humedad, o están destinadas a señalar información sobre el estado de funcionamiento

del aparato. No están destinadas a utilizarse en otras aplicaciones y no son adecuadas para la iluminación de estancias domésticas.
- Utilice solo bombillas de las mismas características .

ASISTENCIA

- Para reparar el aparato, póngase en contacto con el centro de servicio autorizado.
- Utilice solamente piezas de recambio originales.

ELIMINACIÓN

ADVERTENCIA! Existe riesgo de lesiones o asfixia.

- Desconecte el aparato de la red.
- Corte el cable eléctrico cerca del aparato y deséchelo.
- Retire el pestillo de la puerta para evitar que los niños las mascotas queden atrapados en el aparato.

DESCRIPCIÓN DEL PRODUCTO

DESCRIPCIÓN GENERAL

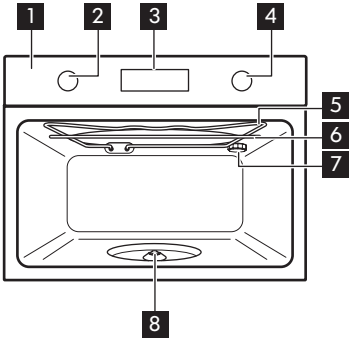

1 Panel de control
2 Mando de las funciones de cocción
3 Pantalla
4 Mando de control
5 Resistencia
6 Generador de microondas
7 Bombilla
8 Eje del plato giratorio

ACCESORIOS

Conjunto giratorio
Para preservar los alimentos.

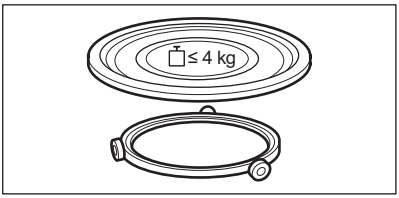

Rejilla para grill
Para utilizar la parrilla.

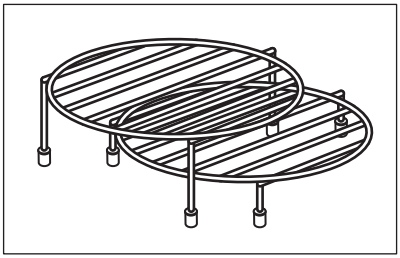

PANEL DE MANDOS

SENSORES / BOTONES

☰	Para ajustar las funciones de reloj y potencia de microondas. Utilice únicamente mientras se realiza alguna función del horno.
START	Para iniciar una función de cocción. Pulse para prolongar la función de microondas 30 segundos.
OK	Para confirmar.

PANTALLA

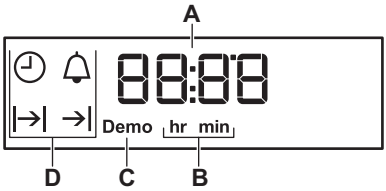

A. Temporizador /Potencia de microondas
B. Horas / minutos
C. Modo Demo
D. Funciones del reloj

ANTES DEL PRIMER USO

ADVERTENCIA! Consulte los capítulos sobre seguridad.

Debe ajustar la hora antes de usar el horno.

LIMPIEZA INICIAL

Paso 1	**Paso 2**	**Paso 3**
Saque todos los accesorios del horno.	Limpie el horno y los accesorios con un paño suave humedecido en agua templada y jabón neutro.	Coloque los accesorios en el horno.

ADVERTENCIA! Consulte los capítulos sobre seguridad.

AJUSTE DE LA FUNCIÓN: MICROONDAS

Cómo empezar a cocinar con los ajustes predeterminados:

Paso 1	Gire el mando de las funciones de cocción. La pantalla muestra primero la potencia predeterminada del microondas y después el ajuste por defecto para: Duración.
Paso 2	Para empezar con los ajustes predeterminados, pulse: START . La señal se emite cuando se apaga el horno al terminar el tiempo de cocción.
Paso 3	Gire el mando de las funciones de cocción hasta la posición de apagado.

Cómo cambiar los ajustes:

Paso 1	Gire el mando de las funciones de cocción. La pantalla muestra primero la potencia predeterminada del microondas y después el ajuste por defecto para: Duración.
Paso 2	Gire el mando de control para cambiar la potencia del microondas. Los ajustes de potencia cambian a intervalos de 100 W.
Paso 3	☰ - pulse y después gire el mando de control para cambiar: Duración. ☰ - pulse repetidamente para cambiar entre las funciones de: Duración, potencia de microondas. Gire el mando de control para ajustar el valor. Para confirmar, pulse: OK.

Cómo cambiar los ajustes:

Paso 4	Pulse: START . La señal se emite cuando se apaga el horno al terminar el tiempo de cocción.
Paso 5	Gire el mando de las funciones de cocción hasta la posición de apagado.

Si abre la puerta del horno, se detiene el horno. Para volverlo a iniciar, cierre la puerta y pulse: START .

El tiempo máximo de las funciones de microondas depende de la potencia de microondas ajustada:

POTENCIA DEL MICROONDAS	TIEMPO MÁXIMO
100 - 600 W	90 minutos
Más de 600 W	7 minutos

CÓMO CONFIGURAR: MICROONDAS COMBI

El horno puede hacer ruidos cuando se utiliza la función: Microondas combi. Son normales para esta función.

Paso 1	Introduzca la rejilla para grill baja.
Paso 2	Gire el mando del horno para seleccionar la función de cocción: . En la pantalla aparece la potencia de microondas predeterminada.
Paso 3	Gire el mando de control para cambiar la potencia del microondas. Pulse: ☰. La pantalla muestra: Lo.
Paso 4	Gire el mando para seleccionar el nivel de intensidad del grill.

Función	Nivel de intensidad del grill
Lo	Bajo
Hi	Alto

Paso 5	Pulse: START .

Paso 6	Gire el mando de las funciones de cocción hasta la posición de apagado.

La potencia de microondas está limitada a 500 W cuando se utiliza la función: Microondas combi.

FUNCIONES DE COCCIÓN

Función de cocción	Aplicación
0 Posición de apagado	El horno está apagado.
Luz	Para encender la luz.
Microondas	Para calentar y cocinar comida. El intervalo de potencias del microondas es de 100 - 1000 W.
Grill + micro	Cocinar la comida en poco tiempo y dorarla. Puede ajustar 2 niveles de intensidad del grill: alta y baja.
Grill	Para asar al grill alimentos de poco espesor y tostar pan.
Líquidos	Para calentar bebidas y sopas. La potencia es de 800 - 1000 W.
Recalentar	Para recalentar comida preparada y comida delicada. La potencia es de 300 - 700 W.
Descongelar	Para descongelar carne, pescado, fruta, pasteles, pan y mantequilla. La potencia es de 100 - 200 W.
Derretimiento	Para fundir queso, chocolate, mantequilla. La potencia es de 100 - 400 W.
Palomitas de maíz	Para hacer palomitas. La potencia es de 700 - 1000 W.

FUNCIONES DEL RELOJ

TABLA DE FUNCIONES DEL RELOJ

función de reloj	Aplicación
Hora	Mostrar o cambiar la hora del día. Se puede cambiar la hora solo cuando el horno está apagado.
Duración	Para programar la duración de la cocción. Utilícelo únicamente cuando esté ajustada una función de cocción.
Hora de fin	Para seleccionar la hora de apagado del horno. Utilícelo únicamente cuando esté ajustada una función de cocción.
Tiempo de retardo	Combinación de funciones: Duración, Hora de fin.
Avisador	Para programar la cuenta atrás. Esta función no influye en el funcionamiento del horno. Avisador - se puede ajustar en cualquier momento, incluso si el horno está apagado.

CÓMO CONFIGURAR: HORA ACTUAL

Después de la primera conexión, espere hasta que en la pantalla aparezca: **hr**, **12:00**. **12** - parpadea.

Paso 1	Gire el mando de control para ajustar la hora.
Paso 2	- pulse para confirmar. En la pantalla aparece la hora fijada y: **min**. **00** - parpadea.
Paso 3	Gire el mando de control para ajustar los minutos.
Paso 4	OK - pulse para confirmar. La pantalla muestra el tiempo ajustado.

- pulse repetidamente para cambiar la hora del día. - parpadea en la pantalla.

CÓMO CONFIGURAR LA FUNCIÓN: DURACIÓN

Paso 1	Seleccione una función de cocción. Pulse: START .
Paso 2	- pulse repetidamente. - empieza a parpadear.
Paso 3	Gire el mando de control para ajustar los minutos. - pulse para confirmar.
Paso 4	Gire el mando de control para ajustar las horas. Pulse: OK. Cuando termine la duración programada, sonará una señal acústica durante 2 minutos. La hora parpadeará en la pantalla. El horno se apaga automáticamente.

Paso 5	Pulse cualquier tecla para desconectar la señal.
Paso 6	Gire los mandos a la posición de apagado.

Esta función no está disponible para funciones de microondas.

CÓMO CONFIGURAR LA FUNCIÓN: HORA DE FIN

Paso 1	Seleccione una función de cocción.
Paso 2	☰ - pulse repetidamente. →| - empieza a parpadear.
Paso 3	Gire el mando de control para ajustar la hora. ☰ - pulse para confirmar.
Paso 4	Gire el mando de control para ajustar los minutos. START - pulse para confirmar. A la hora de fin programada, se emite una señal acústica durante 2 minutos. La hora seleccionada parpadea en la pantalla. El horno se apaga automáticamente.
Paso 5	Pulse cualquier tecla para desconectar la señal.
Paso 6	Gire los mandos a la posición de apagado.

Esta función está disponible solamente para: Grill

CÓMO CONFIGURAR LA FUNCIÓN: TIEMPO DE RETARDO

Paso 1	Seleccione una función de cocción. Pulse: START .
Paso 2	☰ - pulse repetidamente. |→| - empieza a parpadear.
Paso 3	Gire el mando de control para seleccionar los minutos de la función: Duración. Pulse: ☰.
Paso 4	Gire el mando de control para seleccionar la hora de la función: Duración. Pulse: ☰. La pantalla muestra: →|.
Paso 5	Gire el mando de control para seleccionar la hora de la función: Hora de fin. Pulse: ☰.
Paso 6	Gire el mando de control para seleccionar los minutos de la función: Hora de fin. Pulse: START .

La pantalla muestra: \|→\|, →\|.
El horno se enciende automáticamente más tarde, funciona el tiempo de Duración seleccionado y se detiene a la hora de Fin.
A la hora de Fin programada, se emite una señal acústica durante 2 minutos. La hora seleccionada parpadea en la pantalla. El horno se apaga.

Paso 7	Pulse cualquier tecla para desconectar la señal.
Paso 8	Gire los mandos a la posición de apagado.

Puede cambiar la función de cocción después de ajustar la función: Tiempo de retardo. Gire los mandos hasta las posiciones de apagado para detener la función: Tiempo de retardo.
Esta función está disponible solamente para: Grill

CÓMO CONFIGURAR LA FUNCIÓN: AVISADOR

El avisador puede utilizarse cuando el horno está encendido o apagado.

Paso 1	☰ - pulse repetidamente. 🔔, **00** - intermitente.
Paso 2	Gire el mando de control para ajustar los segundos y después los minutos.
Paso 3	☰ - pulse para confirmar. Avisador - empieza automáticamente tras 5 segundos. Transcurrido el 90% del tiempo programado, sonará una señal.
Paso 4	Cuando termine el tiempo programado, sonará una señal acústica durante 2 minutos. **00:00**, 🔔 - intermitente. Pulse cualquier tecla para desconectar la señal.

USO DE LOS ACCESORIOS

⚠ **ADVERTENCIA!** Consulte los capítulos sobre seguridad.

INSERCIÓN DE ACCESORIOS

Utilice solamente utensilios y materiales adecuados. Consulte los recipientes y materiales adecuados para microondas en el capítulo "Consejos".

Conjunto giratorio: Siempre cocine los alimentos en el plato giratorio. Coloque la guía de rodillos alrededor del eje giratorio. Coloque la bandeja de cristal sobre la guía de rodillos. Utilice únicamente el plato giratorio suministrado con el aparato.	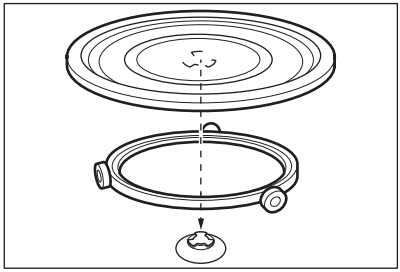
Rejilla para grill: Coloque la parrilla con las tapas de silicona apoyadas en el plato giratorio.	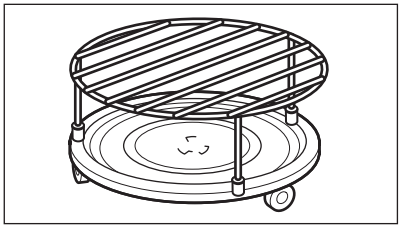

FUNCIONES ADICIONALES

INSTRUCCIONES DE USO: BLOQUEO SEGURIDAD

Cuando está activada la función, no se puede encender el horno accidentalmente.

Paso 1	Asegúrese de que el mando de las funciones de cocción esté en la posición de apagado.
Paso 2	START , OK - pulse y mantenga pulsado al mismo tiempo durante 2 segundos.
Suena la señal. SAFE - aparece en la pantalla.	
Para desactivar el Bloqueo de seguridad, repita el paso 2.	

INSTRUCCIONES DE USO: BLOQUEO DE TECLAS

Puede activar la función únicamente cuando el horno esté funcionando. Cuando el bloqueo de funciones esté activado, la temperatura y los ajustes de hora no se pueden cambiar accidentalmente.

Paso 1	Ajuste una función del horno.
Paso 2	START , OK - pulse y mantenga pulsado al mismo tiempo durante 2 segundos. Suena la señal. **Loc** aparece en la pantalla durante 5 segundos.
Para desactivar la tecla de bloqueo, repita el paso 2.	

Loc aparece en la pantalla cuando se gira el mando de control o se pulsa un botón con el Bloqueo de funciones activado. Al girar el mando de funciones del horno, el horno se apaga.

Cuando se apaga el horno con la tecla de bloqueo activada, esta cambia automáticamente al bloqueo de seguridad para niños. Consulte Utilización del bloqueo de seguridad en el capítulo "Funciones adicionales".

VENTILADOR DE ENFRIAMIENTO

Cuando el horno funciona, el ventilador de enfriamiento se pone en marcha automáticamente para mantener frías las superficies del horno. Una vez apagado el horno, el ventilador sigue funcionando hasta enfriarlo totalmente.

CONSEJOS

Consulte los capítulos sobre seguridad.

RECOMENDACIONES DE COCCIÓN

La temperatura y los tiempos de cocción de las tablas son meramente orientativos. Dependen de la receta, la calidad y la cantidad de los ingredientes utilizados en cada caso.
El comportamiento de su horno puede ser diferente al del que tenía anteriormente. Las siguientes tablas muestran los ajustes recomendados para la temperatura, el tiempo de cocción para tipos específicos de alimentos.
Si no encuentra los ajustes para una receta especial, busque otra similar.

RECOMENDACIONES PARA MICROONDAS

ⓘ ¡A cocinar!

No coloque la comida directamente sobre el plato giratorio. Utilice siempre utensilios de cocina adecuados para microondas.
Coloque los utensilios de cocina en el centro del plato giratorio.
Asegúrese de que la comida y los utensilios de cocina colocados en el plato giratorio estén a temperatura ambiente. El contacto con elementos demasiado calientes o demasiado fríos puede romper el plato giratorio.
Remueva o de la vuelta a la comida a la mitad del tiempo de cocción o descongelación.
Remueva de vez en cuando los platos líquidos.
Remueva la comida antes de servirla.
Tape la comida para cocinar y recalentar.
Coloque la cuchara en la botella o el vaso al calentar bebidas para asegurar una mejor distribución del calor.
Introduzca la comida en el horno sin ningún envoltorio. Las comidas envasadas solo pueden introducirse en el microondas si su embalaje es apto para microondas (consulte la información en el embalaje).

Cocción por microondas	Descongelación en el microondas
Cocine la comida tapada. Cocine alimentos sin tapar solamente si desea un resultado crujiente. No recocine los platos ajustando una potencia y un tiempo demasiado elevados. La comida puede secarse, quemarse o provocar fuego. No utilice el horno para cocinar huevos o caracoles con la cáscara, ya que pueden estallar. Perfore la yema de los huevos fritos antes de recalentarlos. Perfore la piel de los alimentos varias veces con un tenedor antes de cocinarlos. Corte las verduras en trocitos de igual tamaño. Después de apagar el horno, saque la comida y déjela reposar unos minutos.	Coloque el alimento congelado sin desenvolver en un plato pequeño vuelto del revés con un contenedor debajo o en una bandeja de descongelación o tamiz de plástico para que el líquido de descongelación pueda salir. Retire las piezas después de descongeladas. Para cocinar frutas y verduras sin descongelarlas primero puede utilizar una potencia superior del microondas.

RECIPIENTES Y MATERIALES ADECUADOS PARA MICROONDAS

Para el microondas, utilice solo utensilios y materiales adecuados. Consulte la tabla siguiente como referencia.

Compruebe los utensilios de cocina / especificación de materiales antes de utilizarlo.

Material / Recipiente				
Cristal y porcelana para horno sin componentes de metal, p. ej., vidrio térmico	✓	✓	✓	✓
Vidrio y porcelana no aptos para horno sin plata, oro, platino ni decoraciones de metal	✓	x	x	x
Cristal y vitrocerámica de material apto para horno y congelación	✓	✓	✓	✓
Cerámica y barro sin cuarzo ni componentes metálicos, o vidriado que contenga metales	✓	✓	x	x
Cerámica, porcelana o barro cocido con fondo sin vidriar o con pequeños orificios, p. ej., en las asas.	x	x	x	x
Plástico resistente al calor hasta 200 °C	✓	✓	x	x
Cartón, papel	✓	x	x	x
Film transparente	✓	x	x	x
Film para asado con cierre apto para microondas	✓	✓	x	x
Fuentes de metal, p. ej., esmalte, hierro fundido	x	x	✓	x
Moldes, barniz negro o revestimiento de silicona	x	x	✓	x
Utensilios para microondas, p.ej., Crostino	x	✓	x	x
Rejilla para grill	x	x	✓	✓

GRILL

Cocine al grill solo trozos de carne o pescado poco gruesos.

Precaliente el horno vacío antes de cocinar.
Coloque la comida en la rejilla para grill alta.
Use la función: Grill.

GRILL	(min)	(min)
	1ª cara	2ª cara
Pescado entero, 0,4 - 0,45 kg	10 - 20	10 - 20
Chuleta de pescado	10 - 20	5 - 10
Tostadas con guarnición, 4 piezas	10 - 20	-
Queso al horno	5 - 15	5 - 15
Barritas de pescado, bien frío/a	10 - 20	5 - 15
Pechuga de pollo	10 - 20	10 - 20
Filetes de salmón, 0,15 kg	10 - 20	5 - 10
Tostadas	5 - 10	-

COCCIÓN POR MICROONDAS

Consejos para microondas

Resultado de cocción/descongelación	Posible causa	Solución
La comida está demasiado seca.	El precio es demasiado elevado. El tiempo de cocción era excesivo.	Ajuste una menor potencia y / o menor tiempo de cocción.
El alimento no se ha descongelado, calentado o cocinado una vez transcurrido el tiempo.	El tiempo de cocción insuficiente.	Seleccione un tiempo de cocción mayor. No aumente la potencia de microondas.
El alimento se ha sobrecalentado en los bordes pero no se ha hecho en el centro.	La potencia de microondas era demasiado alta.	Ajuste menor potencia y mayor tiempo de cocción.

DESCONGELACIÓN

Coloque el contenedor de comida en el fondo del interior.

CARNE / PESCADO **Ajuste la potencia en 100 W a menos que se indique lo contrario.**	**(kg)**	**(min)**	**Tiempo de reposo (min)**
Bistecs	0.2	6 - 8	5 - 10
Carne picada, ajuste 200 W	0.5	5 - 8	5 - 10
Pollo	1	20 - 25	20 - 30
Pechuga de pollo	0.15	5 - 7	10 - 15
Muslos de pollo	0.25	6 - 8	5 - 10
Alitas de pollo	0.2	3 - 4	5 - 10
Pescado entero	0.5	10 - 15	10 - 15
Filete de pescado	0.5	8 -12	5 - 10

PRODUCTOS LÁCTEOS **Ajuste la potencia en 100 W.**	**(kg)**	**(min)**	**Tiempo de reposo (min)**
Mantequilla	0.25	3 - 4	5 - 10
Queso rallado	0.2	1 - 2	10 - 15

PAN Y BIZCOCHOS O TARTAS **Ajuste la potencia en 200 W a menos que se indique lo contrario.**		**(min)**	**Tiempo de reposo (min)**
Bizcocho de levadura, ajuste 100 W	1 unidad	2 - 3	5 - 15
Tarta de queso, ajuste 100 W	1 unidad	3 - 5	15 - 20
Pastel seco, ajuste 100 W	1 unidad	1 - 2	-
Pan	1 kg	8 - 10	10 - 15
Pan cortado	0,2 kg	1 - 2	5 - 10
Pan/Rollitos	4 piezas	1 - 2	5 - 10

FRUTA	(kg)	POWER (W)	(min)	Tiempo de reposo (min)
Fruta	0.3	100	5 - 10	5 - 10

RECALENTAR		POWER (W)	(min)	Tiempo de reposo (min)
Salsa	200 ml	700	2 - 3	-
Sopa	300 ml	700	4 - 5	-
Platos preparados congelados	0,4 kg	600	10 - 15	2 - 5
Comida precocinada	0,4 kg	600	6 - 9	2 - 5

DERRETIR	(kg)	POWER (W)	(min)	Tiempo de reposo (min)
Chocolate / Glaseado de chocolate	0.1	300	2 - 3	1 - 2
Mantequilla	0.1	300	1 - 2	-

LÍQUIDOS	(ml)	POWER (W)	(min)
Leche	200	1000	1 - 1:30
Agua	200	1000	1:30 - 2

Ponga la bolsa con las palomitas de maíz en el plato giratorio. Prepare una bolsa a la vez. Cuando los estallidos se ralentizan (1 - 2 segundos entre ellos), detenga el horno manualmente.

PALOMITAS DE MAÍZ	(kg)	POWER (W)	(min)
Palomitas de maíz	0.9 - 0.10	1000	1:30 - 2:30

MICROONDAS

		POWER (W)	(min)	Tiempo de reposo (min)
Pescado entero	0,5 kg	500	5 - 7	2 - 5
Filete de pescado	0,5 kg	400	3 - 4	2 - 5
Verduras frescas	0,5 kg + 50 ml de agua	600	6 - 10	-
Verduras congeladas	0,5 kg + 50 ml de agua	600	10 - 15	-
Patatas con piel	0,5 kg	600	7 - 10	-
Arroz	0,2 kg + 400 ml de agua	600	12 - 16	-
Alimentos infantiles en tarros	0,2 kg	200	1 - 2	-
Leche infantil, ponga una cuchara en el biberón	180 ml	600	0:20 - 0:40	-

Función de microondas combi

Ajuste la función: Grill + micro.

Coloque la comida en la rejilla para grill baja.
Dele la vuelta a la mitad del tiempo.
El tiempo de espera es de 2 a 5 minutos.

		POWER (W)	Nivel de intensidad del grill	(min)
Pollo, medio	2 x 0,6 kg	400	alta	30 - 35
Pollo	1,1 kg	300	alta	30 - 35
Patatas gratinadas	1,1 kg	300	baja	30 - 35
Lasaña	-	400	baja	25 - 35

AJUSTES DE POTENCIA RECOMENDADOS PARA DISTINTOS TIPOS DE ALIMENTOS

Los datos de la tabla son solo orientativos.

800 - 1000 W

Llevar a ebullición al inicio de un proceso de cocción	Calentar líquidos

500 - 700 W

Cocinar verdura	Cocer platos con huevos	Terminar de preparar cocidos	Hinchar arroz	Calentar platos individuales	Descongelar y calentar platos congelados

300 - 400 W

Fundir queso, chocolate, mantequilla	Cocinar / calentar alimentos delicados	Continuar cocinando

100 - 200 W

Calentar alimentos para bebé	Descongelar pan	Descongelar fruta y pasteles	Descongelar queso, nata, mantequilla	Descongelar carne, pescado

INFORMACIÓN PARA LOS INSTITUTOS DE PRUEBAS

Pruebas conforme a IEC 60705.

FUNCIÓN DEL MICROONDAS	POWER (W)	(kg)		(min)	
Bizcocho	600	0.475	Conjunto giratorio	5 - 7	-
Pastel de carne	500	0.9	Conjunto giratorio	18 - 20	-
Pudding de huevo	500	1	Conjunto giratorio	15 - 17	-
Descongelar carne	200	0.5	Conjunto giratorio	8 - 9	-

Use la función: Grill + micro
Utilice la rejilla para grill baja.

FUNCIÓN DE COMBI MICROONDAS	POWER (W)	Nivel de intensidad del grill	(min)	
Patatas gratinadas, 1,1 kg	300	baja	30 - 35	-
Pollo, 1.1 kg	300	alta	30 - 35	Coloque la carne en un recipiente de cristal redondo.

MANTENIMIENTO Y LIMPIEZA

ADVERTENCIA! Consulte los capítulos sobre seguridad.

NOTAS SOBRE LA LIMPIEZA

Agentes limpiadores	Limpie la parte delantera del horno con un paño suave humedecido en agua templada y jabón suave.
	Utilice un producto de limpieza para limpiar las superficies metálicas.
	Limpie las manchas con un detergente suave.
Uso diario	Limpie el interior después de cada uso. La acumulación de grasa u otros residuos puede provocar un incendio. Retire los residuos de alimentos y la grasa de la bóveda del horno.
	No guarde la comida en el horno más de 20 minutos. Seque el interior con un paño suave después de cada uso.
Accesorios	Limpie todos los accesorios después de cada uso y déjelos secar. Antes de limpiar, espere hasta que la superficie giratoria esté fría. El plato puede romperse. Use un paño suave humedecido en agua caliente y detergente suave. No lave los accesorios en el lavavajillas
	No limpie los accesorios no adherentes utilizando un limpiador abrasivo ni objetos afilados.

SOLUCIÓN DE PROBLEMAS

ADVERTENCIA! Consulte los capítulos sobre seguridad.

QUÉ HACER SI...

En cualquier caso no incluido en esta tabla, por favor contacte con un Centro de Servicio Autorizado.

El horno no se enciende o no se calienta

Problema	Compruebe que...
El horno no se enciende o no funciona.	El horno está bien conectado a la red eléctrica.

El horno no se enciende o no se calienta

El horno no calienta.	El apagado automático está desactivado.
El horno no calienta.	Ha saltado el fusible.
El horno no calienta.	El bloqueo de seguridad para niños está desactivado.

Componentes

Problema	Compruebe que...

Componentes

La bombilla no funciona.	La bombilla se ha fundido. Póngase en contacto con un servicio técnico autorizado.
El conjunto de plato giratorio hace ruido.	Hay restos de comida debajo del plato giratorio.

Códigos de error

La pantalla muestra…	Compruebe que...
12:00	Ha habido un corte de alimentación. Ajusta el reloj.

Códigos de error

Si la pantalla muestra un código de error que no está en esta tabla, apague y encienda el fusible de la vivienda para reiniciar el horno. Si el código de error se repite, contacte con un Centro de servicio autorizado.

DATOS DE SERVICIO

Si no logra subsanar el problema, póngase en contacto con su distribuidor o el centro de servicio técnico.

Los datos que necesita para el centro de servicio técnico se encuentran en la placa de características. La placa de régimen se encuentra en el marco delantero de la cavidad del horno. No retire la placa de características de la cavidad del horno.

Es conveniente que anote los datos aquí:

Modelo (MOD.)	.....
Número de producto (PNC)	.....
Número de serie (S.N.)	.....

EFICACIA ENERGÉTICA

AHORRO DE ENERGÍA

El horno tiene características que le ayudan a ahorrar energía durante la cocina de cada día.

Asegúrese de que la puerta del horno está cerrada cuando el horno funciona. No abra la puerta del horno muchas veces durante la cocción. Mantenga limpia la junta de la puerta y asegúrese de que está bien fijada en su posición.

En la medida de lo posible, no precaliente el horno antes de cocinar.

Reduzca al máximo el tiempo entre horneados cuando prepare varios platos de una vez.

¡ES MUY FÁCIL!

Familiarícese con los iconos del panel de control	
≡	Para ajustar las funciones del reloj y la potencia de microondas.
START	Para comenzar una función de cocción, amplíe la duración de la función del microondas durante 30 segundos.
OK	Para confirmar.

Familiarícese con los símbolos de la Guía de Inicio Rápido

Mando de las funciones de cocción

Mando de control

calentar / cocinar 100 - 1000 W	cocinar / dorar intensidad: baja / alta	cocinar / dorar	calentar líquidos 800 - 1000 W
recalentar 300 - 700 W	descongelar 100 - 200 W	derretir 100 - 400 W	hacer palomitas de maíz 700 - 1000 W

Parámetros del microondas

Potencia del microondas:	Tiempo máximo:
100 - 600 W	90 min
> 600 W	7 min
Cada paso del mando = 100 W	

Sugerencias

Tape la comida para cocinar y recalentar.
Remueva o de la vuelta a la comida a la mitad del tiempo de cocción o descongelación.
Ponga la cuchara en el plato al calentar líquidos.
Introduzca la comida en el horno sin envoltorio (sí que puede utilizar envoltorios seguros para microondas).

Ajuste de la función de cocción

START

Ajuste de la función: Microondas

≡ START

Ajuste de la función: Microondas combi				
				START

Programar y cambiar la hora

12:88 hr min	W	12:88 hr min	W

Programar la duración

Pulse repetidamente: |→| - empieza a parpadear en la pantalla.

88:88 hr min	W	88:88 hr min	W

Ajuste del avisador del temporizador

Pulse repetidamente: - empieza a parpadear en la pantalla.

	88:88 hr min	W	OK

ASPECTOS MEDIOAMBIENTALES

Recicle los materiales con el símbolo . Coloque el material de embalaje en los contenedores adecuados para su reciclaje. Ayude a proteger el medio ambiente y la salud pública, así como a reciclar residuos de aparatos eléctricos y electrónicos. No deseche los aparatos marcados con el símbolo junto con los residuos domésticos. Lleve el producto a su centro de reciclaje local o póngase en contacto con su oficina municipal.

WWW.ZANUSSI.COM/SHOP

867361999-A-302020

CE